FICHE TECHNIQUE · BAC ROULANT 2 ROUES

Bac roulant 120 litres

BAK environnement

Bac 120 litres polyvalent, adapté aux foyers, commerces et entreprises pour la collecte des ordures ménagères ou le tri sélectif. Fabriqué en PEHD recyclé et recyclable, avec axe en acier galvanisé et roues caoutchouc Ø 200 mm. Conforme à la norme EN 840.

Produit recyclé et recyclable

120 L	7,0 kg	48 kg	Ø 200 mm	EN 840
volume	poids à vide	charge utile max	roues caoutchouc	norme européenne



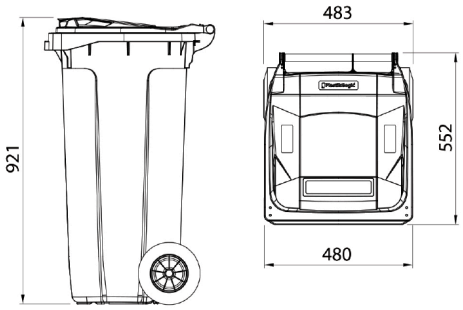

Cotes en mm

CARACTÉRISTIQUES TECHNIQUES

Volume	120 L
Dimensions (l x p x h)	480 x 552 x 921 mm
Poids à vide	7,0 kg (± 3 %)
Charge de chargement max	48 kg (± 5 %)
Poids total max	60 kg (± 5 %)
Roues	2 roues caoutchouc Ø 200 mm
Matière	PEHD recyclé et recyclable
Température	de -30 °C à +80 °C

POINTS FORTS

- Produit recyclé et recyclable
- Axe en acier galvanisé, anticorrosion
- Réceptacle renforcé, structure en nid d'abeille
- Parois renforcées à surface galbée
- Poignée pleine largeur protégée des salissures
- Support d'axe sur le bord avant du bac
- Logement pour puce d'identification

OPTIONS DISPONIBLES

- Serrure à gravité ou manuelle
- Réduction du bruit
- Inserts de recyclage : verre, papier ou aluminium
- Marquage à chaud, transfert thermique ou étiquetage
- Clips de couleur pour l'identification des déchets
- Pédale d'ouverture
- Puce RFID

COLORIS STANDARD

Autres coloris sur demande

CERTIFICATIONS

CE EN 840

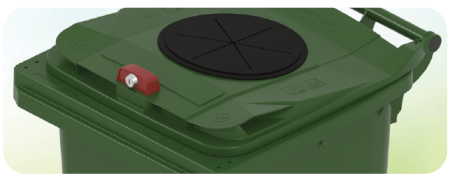

Insert de recyclage et serrure à gravité



Clips de couleur et marquage



Pédale d'ouverture

Données constructeur. Tolérances : poids ± 3 %, charges ± 5 %. Photos et coloris non contractuels.

BAK environnement

contact@bak-environnement.com
04 26 72 08 64
www.bak-environnement.com

Siège social
11 rue de la Voie Lactée, 69370
Saint-Didier-au-Mont-d'Or

Demander un devis

QUALITÉ ET CERTIFICATIONS

Bac roulant 120 litres : normes, essais et certifications

BAK environnement

Le bac 120 L est certifié par TÜV Rheinland, l'un des premiers organismes de certification au monde, selon la norme européenne EN 840 et la marque de sécurité GS. Sa teneur en matière recyclée est vérifiée par un organisme indépendant, et il est fabriqué dans une usine certifiée ISO 9001, 14001, 45001 et 50001.

MARQUES ET CERTIFICATIONS

TÜVRheinland CERTIFIED — GS geprüfte Sicherheit

- **EN 840** — Norme européenne
- **RAL-GZ 951/1** — Testé selon
- **ISO 14021** — Recyclé vérifié
- **Recyclable** — En fin de vie
- **ISO 9001** — Qualité
- **ISO 14001** — Environnement

LES CERTIFICATS EN UN COUP D'ŒIL

CERTIFICAT	DÉLIVRÉ PAR	CE QU'IL GARANTIT	VALABLE JUSQU'AU
EN 840 + GS	TÜV Rheinland	Le bac 120 L est conforme aux normes EN 840-1, 840-5 et 840-6, à la marque de sécurité GS et testé selon le référentiel RAL-GZ 951/1.	**25/08/2029**
ISO 14021	Inspecco	Vérification par un tiers : au moins 80 % de plastique recyclé, produit 100 % recyclable en fin de vie.	**28/06/2027**
ISO 9001	Alcumus ISOQAR	Système de management de la qualité du site de production, certifié depuis 2007.	**26/09/2028**
ISO 14001	Alcumus ISOQAR	Système de management environnemental du site de production.	**26/09/2028**
ISO 45001	ISOQAR	Santé et sécurité au travail des équipes de production.	**07/11/2029**
ISO 50001	ISOQAR	Management de l'énergie : maîtrise et réduction des consommations.	**30/10/2029**

CE QUE VÉRIFIENT LES NORMES

EN 840-1
Dimensions et conception des bacs 2 roues jusqu'à 400 L : compatibilité avec les bennes de collecte (EN 1501).

EN 840-6
Sécurité et hygiène : absence d'arêtes vives et de points de pincement, prises de main, sécurité des agents de collecte.

RAL-GZ 951/1
Référentiel qualité des conteneurs à déchets : exigences de durabilité et de qualité renforcées, au-delà de la norme.

EN 840-5
Performances et méthodes d'essai : levage, chute, roulage, stabilité, résistance du couvercle.

Marque GS
« Sécurité contrôlée » : marque délivrée par un organisme indépendant, maintenue par des contrôles réguliers de la production.

ISO 14021
Déclaration environnementale vérifiée par un tiers : taux de matière recyclée et recyclabilité en fin de vie.

DES CONTRÔLES À CHAQUE ÉTAPE

1 Matières premières
Essais en laboratoire interne à chaque réception : traction, humidité, fusion, résilience au choc et indice de fluidité.

2 Production
Essais de basculement, de chute et de chute de bille, contrôle des cotes et du poids en cours de fabrication et en contrôle final.

3 Conditions extrêmes
Chambre froide à -20 °C et vieillissement UV accéléré pour simuler des années d'usage en extérieur.

4 Contrôles externes
Suivi de production par TÜV Rheinland pour la marque GS et audits annuels pour les certifications ISO.

Valables en France. La norme EN 840 est reprise à l'identique par l'AFNOR sous la référence NF EN 840 : c'est la norme exigée par les collectivités françaises et compatible avec les lève-conteneurs des bennes de collecte (EN 1501).

Organismes indépendants et accrédités. Les essais sont identiques quel que soit le pays de l'organisme. Les normes ISO sont internationales : un certificat ISO 9001 a la même valeur partout en Europe.

Certificats originaux et synthèse traduite en français **disponibles sur simple demande**, pour vos dossiers et appels d'offres. **contact@bak-environnement.com**

Synthèse établie par BAK Environnement à partir des certificats en vigueur à la date d'édition (11/2026). En cas de doute, les certificats originaux font foi.

BAK environnement
contact@bak-environnement.com
04 26 72 08 64
www.bak-environnement.com
Siège social
11 rue de la Voie Lactée, 69370
Saint-Didier-au-Mont-d'Or

Demander un devis